PPC-Parallelgreifer mit Durchgangsloch

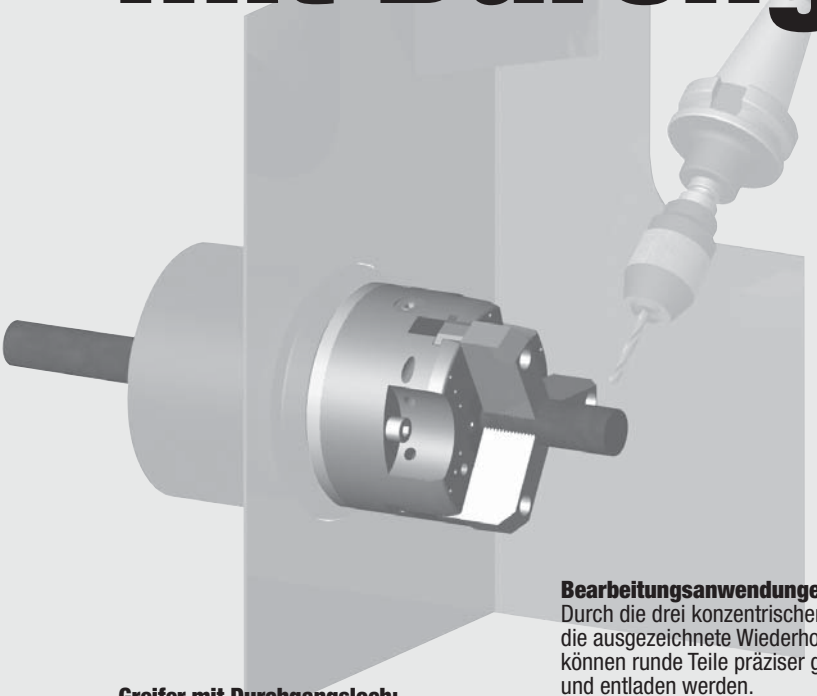

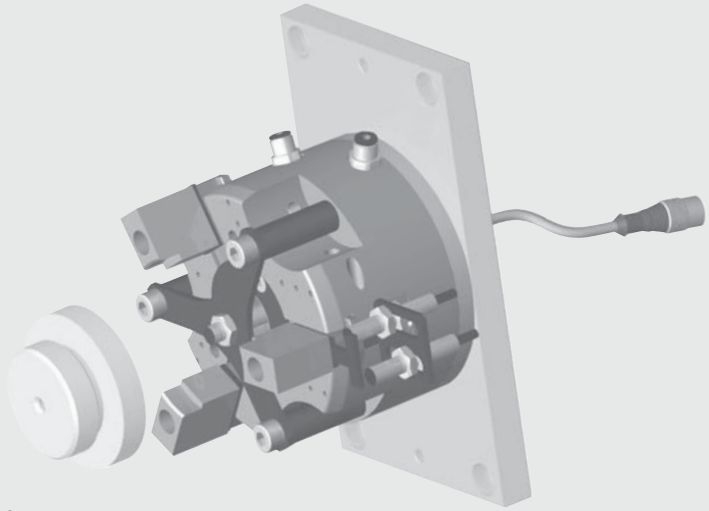

Greifer mit Durchgangsloch:
Entworfen für Anwendungen, bei denen nach dem Lösen der Greifer ein Bauteilauswerfer benötigt wird oder Luft zur Reinigung der Station durchgeblasen werden soll. Die Durchgangslochbauweise erlaubt die Montage von Sensoren zur Teileanwesenheitsabfrage und die Zufuhr von Teilen zu Bearbeitungsstationen.

Bearbeitungsanwendungen:
Durch die drei konzentrischen Backen und die ausgezeichnete Wiederholgenauigkeit können runde Teile präziser geladen und entladen werden.

Kompakter, robuster und leistungsstarker Greifer:
Dieser Greifer wurde für den Einsatz in platzbeschränkter Umgebung entworfen und kombiniert lange Hübe mit hoher Greifkraft. Optionale Sicherheitsfedern halten die Bauteile bei Ausfall der Luftversorgung oder erhöhen die Greifkraft.

Raue Umgebungen:
Geschütztes Gehäuse verhindert das Eindringen von Spänen und anderen Partikeln in die Mechanik.

Mehrzweckgreifer:
Mit einem breiten Angebot an Optionen und Zubehörteilen (Hubverlängerung, Sicherheitsfedern für Innen- oder Außengreifen, Magnetfeld- oder induktive Sensoren) kann dieser Greifer in vielen Anwendungen eingesetzt werden.

Installation:

Greifer können in jeder Lage montiert und betrieben werden.

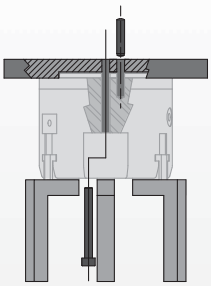

Greifer wird mit Führungsschulter und Passstift fixiert und mit drei Durchgangsschrauben befestigt

Greifer ist bei Überkopfmontage- und Betrieb vor fallendem Abfall geschützt

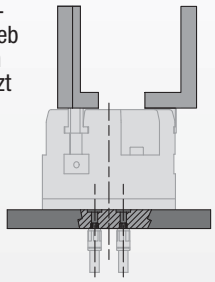

Greifer kann mit Luftverteileranschlüssen auf der Oberseite betrieben werden

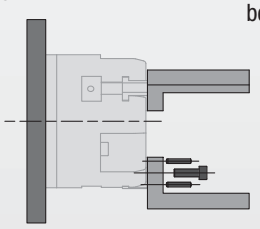

Finger werden mit zwei Passstiften auf den Backen fixiert und mit einer Schraube montiert

Technische Daten:

Pneumatik	**US**	**Metrisch**
Betriebsdruckbereich	**30-100 psi**	**2-7 bar**
Betriebsdruckbereich mit Feder	**45-100 psi**	**3-7 bar**
Zylinderart	**Doppelt wirkend oder doppelt wirkend mit Federunterstützung oder einfach wirkend mit Federrückholung**	
Dynamische Dichtung	**Buna-N, innengeschmiert**	
Zur Ansteuerung erf. Ventil		
Doppelt wirkend	**4/2-Wege-Ventil**	
Einfach wirkend	**3/2-Wege-Ventil**	
Luftqualitätsanfoderungen		
Luftfilterung	**mind. 40 µ**	
Öl-Luftschmierung	**Nicht erforderlich***	
Luftfeuchtigkeit	**Gering (trocken)**	
Arbeitstemperaturbereich		
Buna-N Dichtung (Standard)	**-30°~180° F**	**-35°~80° C**
Viton®-Dichtung (optional)	**-20°~300° F**	**-30°~150° C**
Wartungsanforderungen†		
Lebensdauer		
Normaler Einsatz	**5 Millionen Zyklen**	
Mit vorbeug. Wartung	**> 10 Millionen Zyklen***	
Am Einsatzort reparierbar	**Ja**	
Dichtungssätze erhältlich	**Ja**	

Einsatzbeschränkungen
Anwendungen, bei denen Mechanik-Schmiermittel Verunreinigungen verursachen können

* Schmierung erhöht Lebensdauer erheblich † Siehe Abschnitt „Wartung“

Technische Merkmale

Viton®-Dichtungen
Optional für Hochtemperaturanwendungen

Qualitätsbauteile
Bauteile aus Aluminiumlegierung, harteloxiert mit Teflon®-Impregnierung. Die Hauptkomponenten des Greifers sind aus vergütetem Stahl

Standard- und verlängerter Hub
Alle Greifermodelle sind mit zwei Hublängen erhältlich

Schutzabdeckungen
Greifergehäuse ist gegen Eindringen von Spänen und anderen Partikeln in die innere Mechanik geschützt

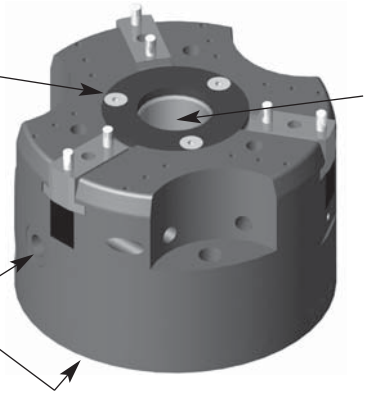

Durchgangslochbauweise
Der Standardlochdurchmesser kann mit optionalen Buchsen angepasst werden

Mehrere Luftanschlüsse
Luftanschluss seitlich oder von oben

Induktive Sensoren
Induktive Sensoren erhältlich, 4 Positionen können abgefragt werden

Sicherheitsfedern
Optionale Federn für Innengreifen (-**RI**) oder Außengreifen (-**RE**), einfach wirkend oder als Federunterstützung

Funktionsprinzip

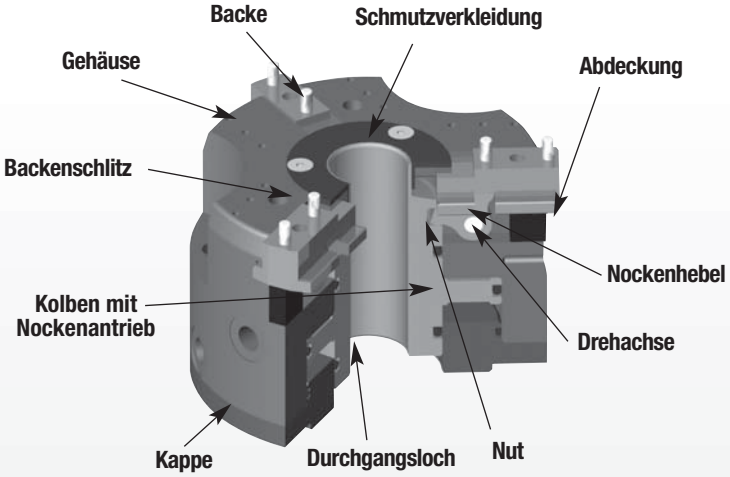

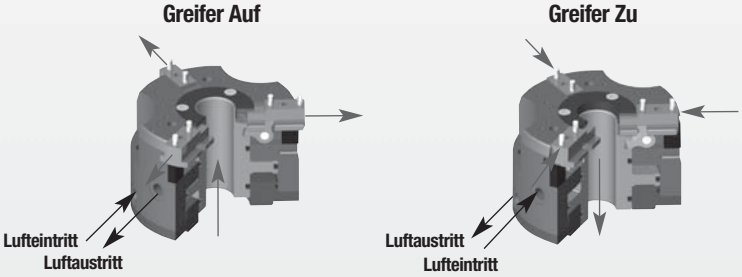

- Ein doppelt wirkender Kolben mit einem Durchgangsloch treibt drei Nocken an.
- Die Bewegung des Kolbens bewirkt eine Drehung des Nockenhebels und bewegt dadurch die Backen.
- Die drei Nocken synchronisieren die Backenbewegung.
- Optionale Federn können verwendet werden, um die Greifkraft zu erhöhen oder ein Teil auch bei Ausfall der Luftversorgung festzuhalten.
- Der Greifer ist geeignet für Innen- und Außengreifen.

Modell-PPC-Parallelgreifer mit Durchgangsloch

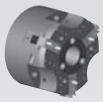

Modell:	PPC-12	
Gesamthub:	0.394 in.	10 mm
Greifkraft:	331 lb	1474 N
Gewicht:	2.2 lb	1.00 Kg

Modell:	PPC-12-C	
Gesamthub:	0.630 in.	16 mm
Greifkraft:	201 lb	896 N
Gewicht:	2.4 lb	1.10 Kg

Siehe Seite **1.270-271**

Modell-PPC-Parallelgreifer mit Durchgangsloch

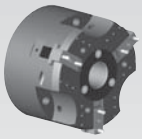

Modell:	PPC-25	
Gesamthub:	0.512 in.	13 mm
Greifkraft:	589 lb	2620 N
Gewicht:	4.9 lb	2.20 Kg

Modell:	PPC-25-C	
Gesamthub:	0.787 in.	20 mm
Greifkraft:	369 lb	1642 N
Gewicht:	5.1 lb	2.30 Kg

Siehe Seite **1.272-273**

Modell-PPC-Parallelgreifer mit Durchgangsloch

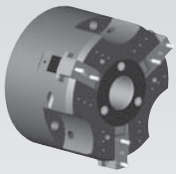

Modell:	PPC-34	
Gesamthub:	0.787 in.	20 mm
Greifkraft:	974 lb	4332 N
Gewicht:	11.2 lb	5.10 Kg

Modell:	PPC-34-C	
Gesamthub:	1.181 in.	30 mm
Greifkraft:	638 lb	2838 N
Gewicht:	11.7 lb	5.3 Kg

Siehe Seite **1.274-275**

PARALLELGREIFER PPC-12 MIT DURCHGANGSLOCH

Bei Lieferung sind die seitlichen Luftanschlüsse offen und die oben liegenden verschlossen. Es sind die Dichtungsmaße der oberen Luftanschlüsse angegeben.

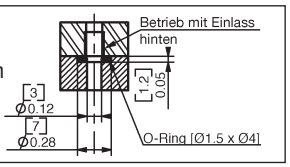

Technische Daten	PPC-12	
Nom. Greifkraft F bei 7 bar	331 lbs.*	1474 N*
Gesamthub	0.394 in.	10 mm
Gewicht	2.2 lbs.	1.0 Kg
Betriebsdruck min./max. ohne Feder	30-100 psi	2-7 bar
Betriebsdruck min./max. mit Feder	45-100 psi	3-7 bar
Zylinderbohrungsdurchmesser	2.48 in.	63 mm
Luftverbrauch	1.40 in³	23 cm³
Temperaturbereich		
Standarddichtungen	-30°~180° F	-35°~80° C
Viton® -Dichtungen	-20°~300° F	-30°~150° C
Schließ-/Öffnungszeit	0.03 sec.	0.03 sec.
Wiederholgenauigkeit	±0.0008 in.	±0.02 mm

* bei Option RE oder RI

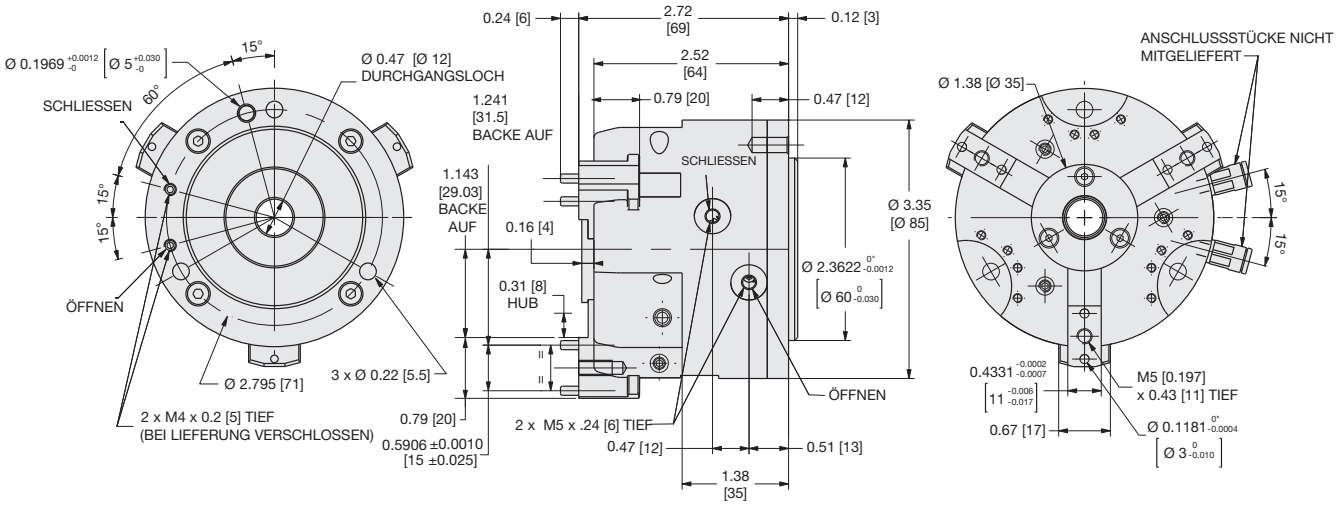

WENN NICHT ANDERS ANGEGEBEN, GELTEN DIE UNTEN AUFGEFÜHRTEN TOLERANZEN

Abmessungen symmetrisch zur Mittellinie	ISO-Methode	Alle Passbohrungen Slip Fit Lagetoleranz ±.0005" oder [±.013mm]	Gewindesteigung metrische Gewinde	USA [Inch]	Metrisch [mm]
				0.00 = ± .01 0.000 = ± .005 0.0000 = ± .0005	[0.] = [± .25] [0.0] = [± .13] [0.00] = [± .013]

Belastungsdaten

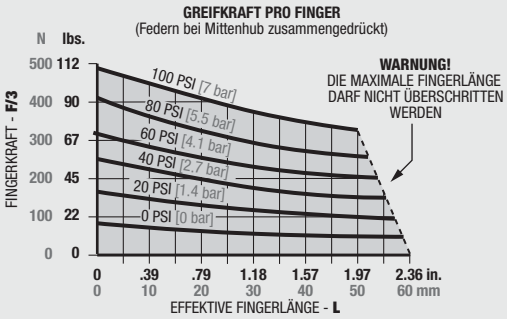

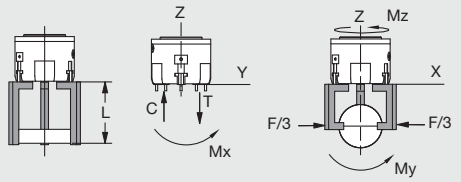

Maximalbelastung†	Statisch		Dynamisch	
Max. Zugbelastung **T**	191 lbs.	[850 N]	49 lbs.	[220 N]
Max. Druckbelastung **C**	259 lbs.	[1150 N]	49 lbs.	[220 N]
Max. Moment **Mx**	177 in.-lbs.	[20 Nm]	53 in.-lbs.	[6 Nm]
Max. Moment **My**	177 in.-lbs.	[20 Nm]	53 in.-lbs.	[6 Nm]
Max. Moment **Mz**	443 in.-lbs.	[50 Nm]	89 in.-lbs.	[10 Nm]

†Belastungen beziehen sich auf den Finger-Satz und sind nicht gleichzeitig anwendbar.

Bestellbeispiel: (Zubehör bitte separat bestellen)

BASISMODELL — VITON®-DICHTUNGEN

PPC-12 - ___ - V

SICHERHEITSFEDERN (siehe unten)

SICHERHEITSFEDERN
RE Außengreifen
RI Innengreifen
__ Leer: Keine Federn (Standard)

SENSORZUBEHÖR	BESTELLNR.	ANZ./EINHEIT
Halterung für induktiven Sensor (1 Halter, 1 Fahne, 2 Abstandsstücke)	**OSMK-105**	**1 bis 2**
Induktiver Sensor (NPN) M8 mit QuickDisconnect	**OISN-011**	**1 bis 4**
Induktiver Sensor (PNP) M8 mit QuickDisconnect	**OISP-011**	**1 bis 4**
QuickDisconnect-Kabel (2 m)	**CABL-010**	**1 bis 6**
QuickDisconnect-Kabel (5 m)	**CABL-013**	**1 bis 6**
PNEUMATIKZUBEHÖR		
Dichtungssatz, Standard	**SLKT-207**	**1**
Dichtungssatz, Viton®	**SLKT-207V**	**1**

Detaillierte Informationen ab Seite 1.276

PARALLELGREIFER PPC-12-C MIT DURCHGANGSLOCH

Bei Lieferung sind die seitlichen Luftanschlüsse offen und die oben liegenden verschlossen. Es sind die Dichtungsmaße der oberen Luftanschlüsse angegeben.

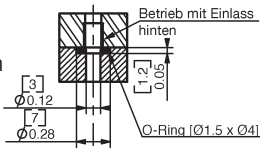

Technische Daten	PPC-12-C	
Nom. Greifkraft F bei 7 bar	201 lbs.*	896 N*
Gesamthub	0.630 in.	16 mm
Gewicht	2.4 lbs.	1.1 Kg
Betriebsdruck min./max. ohne Feder	30-100 psi	2-7 bar
Betriebsdruck min./max. mit Feder	45-100 psi	3-7 bar
Zylinderbohrungsdurchmesser	2.48 in.	63 mm
Luftverbrauch	1.40 in³	23 cm³
Temperaturbereich		
Standarddichtungen	-30°~180° F	-35°~80° C
Viton® -Dichtungen	-20°~300° F	-30°~150° C
Schließ-/Öffnungszeit	0.03 sec.	0.03 sec.
Wiederholgenauigkeit	±0.0008 in.	±0.02 mm

* bei Option RE oder RI

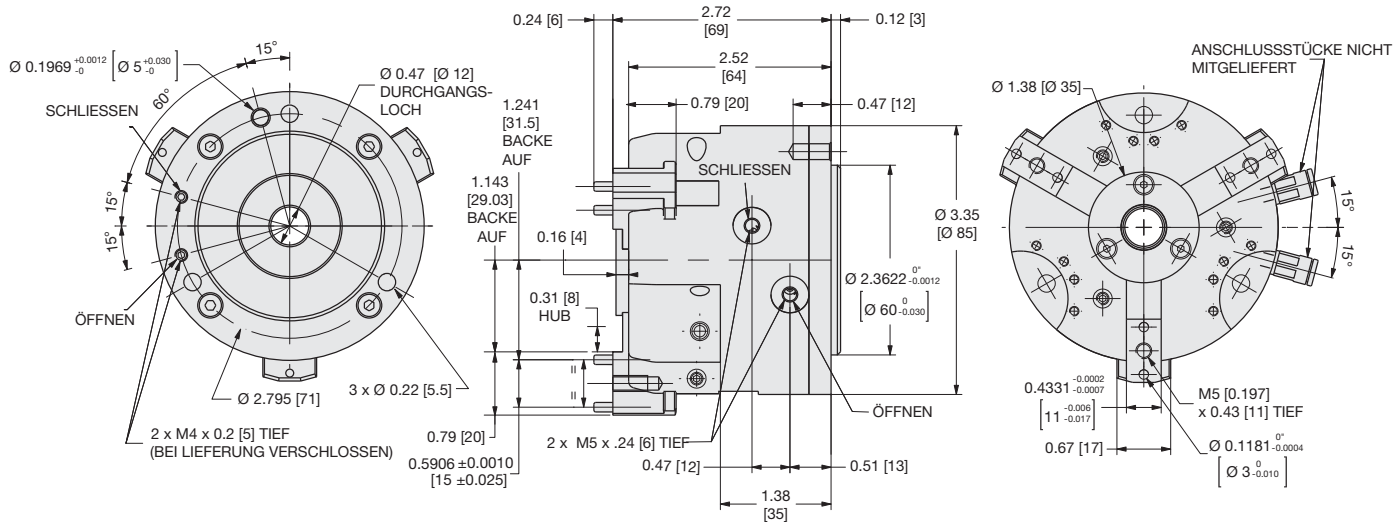

WENN NICHT ANDERS ANGEGEBEN, GELTEN DIE UNTEN AUFGEFÜHRTEN TOLERANZEN

Abmessungen symmetrisch zur Mittellinie	ISO-Methode	Alle Passbohrungen Slip Fit Lagetoleranz ±.0005" oder [±.013mm]	Gewindesteigung metrische Gewinde	USA [Inch]	Metrisch [mm]
				0.00 = ± .01 0.000 = ± .005 0.0000 = ± .0005	[0.] = [± .25] [0.0] = [± .13] [0.00] = [± .013]

Belastungsdaten

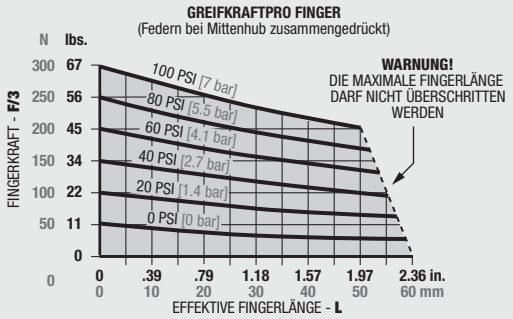

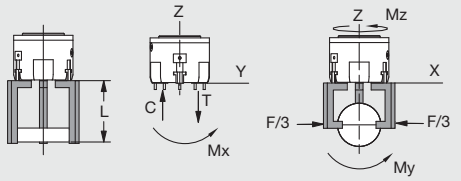

Maximalbelastung†	Statisch		Dynamisch	
Max. Zugbelastung **T**	214 lbs.	[950 N]	49 lbs.	[220 N]
Max. Druckbelastung **C**	281 in.-lbs.	[1250 N]	49 lbs.	[220 N]
Max. Moment **Mx**	177 in.-lbs.	[20 Nm]	53 in.-lbs.	[6 Nm]
Max. Moment **My**	177 in.-lbs.	[20 Nm]	53 in.-lbs.	[6 Nm]
Max. Moment **Mz**	531 in.-lbs.	[60 Nm]	89 in.-lbs.	[10 Nm]

†Belastungen beziehen sich auf den Finger-Satz und sind nicht gleichzeitig anwendbar.

Bestellbeispiel: (Zubehör bitte separat bestellen)

BASISMODELL — HUBVERLÄNGERUNG

PPC-12 - [ ] - C - [V]

(siehe unten)

SICHERHEITSFEDERN — VITON®-DICHTUNGEN

SICHERHEITSFEDERN
RE Außengreifen
RI Innengreifen
__ Leer: Keine Federn (Standard)

SENSORZUBEHÖR	BESTELLNR.	ANZ./EINHEIT
Halterung für induktiven Sensor (1 Halter, 1 Fahne, 2 Abstandsstücke)	**OSMK-105**	**1 bis 2**
Induktiver Sensor (NPN) M8 mit QuickDisconnect	**OISN-011**	**1 bis 4**
Induktiver Sensor (PNP) M8 mit QuickDisconnect	**OISP-011**	**1 bis 4**
QuickDisconnect-Kabel (2 m)	**CABL-010**	**1 bis 6**
QuickDisconnect-Kabel (5 m)	**CABL-013**	**1 bis 6**
PNEUMATIKZUBEHÖR		
Dichtungssatz, Standard	**SLKT-207**	**1**
Dichtungssatz, Viton®	**SLKT-207V**	**1**

Detaillierte Informationen ab Seite 1.276

PARALLELGREIFER PPC-25 MIT DURCHGANGSLOCH

Bei Lieferung sind die seitlichen Luftanschlüsse offen und die oben liegenden verschlossen. Es sind die Dichtungsmaße der oberen Luftanschlüsse angegeben.

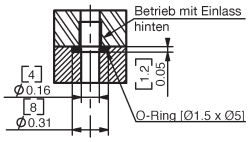

Technische Daten	PPC-25	
Nom. Greifkraft F bei 7 bar	589 lbs.*	2620 N*
Gesamthub	0.512 in.	13 mm
Gewicht	4.9 lbs.	2.2 Kg
Betriebsdruck min./max. ohne Feder	30-100 psi	2-7 bar
Betriebsdruck min./max. mit Feder	45-100 psi	3-7 bar
Zylinderbohrungsdurchmesser	3.35 in.	85 mm
Luftverbrauch	3.11 in³	51 cm³
Temperaturbereich		
Standarddichtungen	-30°~180° F	-35°~80° C
Viton® -Dichtungen	-20°~300° F	-30°~150° C
Schließ-/Öffnungszeit	0.04 sec.	0.04 sec.
Wiederholgenauigkeit	±0.0008 in.	±0.02 mm

* bei Option RE oder RI

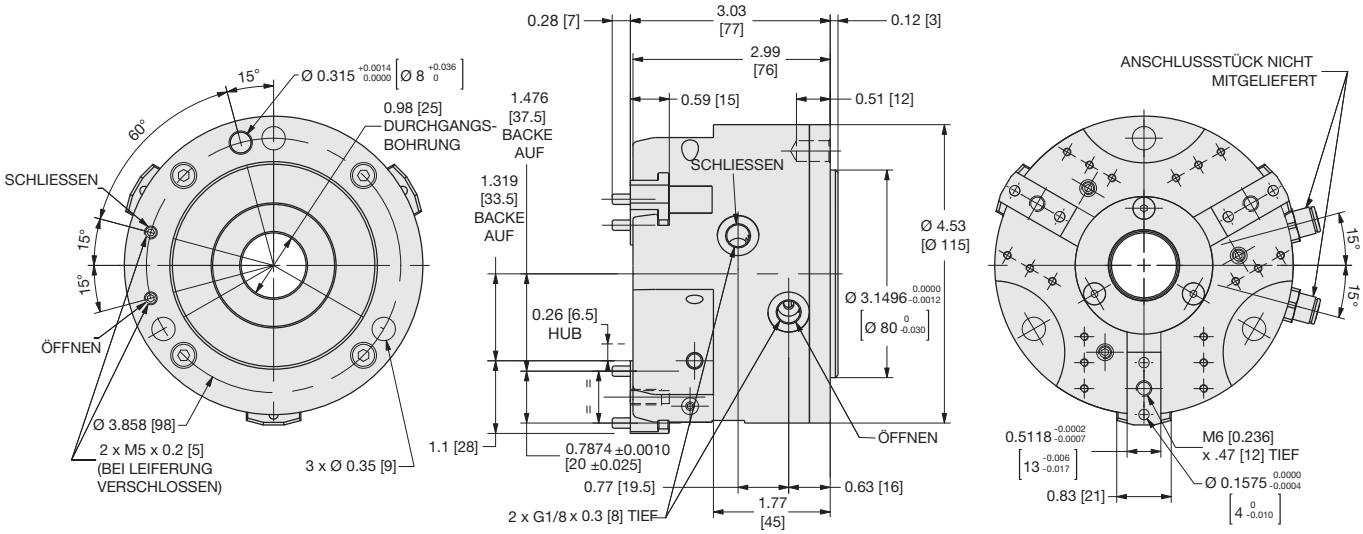

WENN NICHT ANDERS ANGEGEBEN, GELTEN DIE UNTEN AUFGEFÜHRTEN TOLERANZEN

Abmessungen symmetrisch zur Mittellinie	ISO-Methode	Alle Passbohrungen Slip Fit Lagetoleranz ±.0005" oder [±.013mm]	Gewindesteigung metrische Gewinde	USA [Inch]	Metrisch [mm]
				0.00 = ± .01 0.000 = ± .005 0.0000 = ± .0005	[0.] = [± .25] [0.0] = [± .13] [0.00] = [± .013]

Belastungsdaten

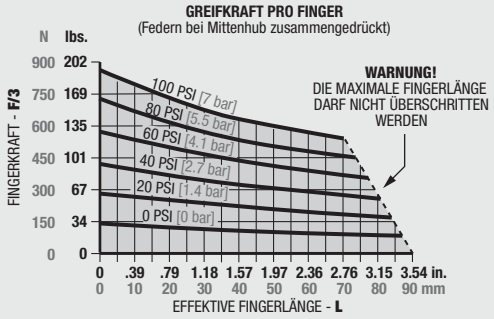

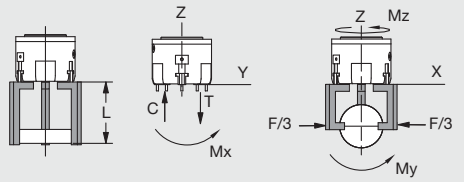

Maximalbelastung†	Statisch		Dynamisch	
Max. Zugbelastung **T**	292 lbs.	[1300 N]	88 lbs.	[390 N]
Max. Druckbelastung **C**	337 lbs.	[1500 N]	88 lbs.	[390 N]
Max. Moment **Mx**	266 in.-lbs.	[30 Nm]	115 in.-lbs.	[13 Nm]
Max. Moment **My**	266 in.-lbs.	[30 Nm]	115 in.-lbs.	[13 Nm]
Max. Moment **Mz**	575 in.-lbs.	[65 Nm]	221 in.-lbs.	[25 Nm]

†Belastungen beziehen sich auf den Finger-Satz und sind nicht gleichzeitig anwendbar.

Bestellbeispiel: (Zubehör bitte separat bestellen)

BASISMODELL — VITON®-DICHTUNGEN

PPC-25 - ___ - V

SICHERHEITSFEDERN (siehe unten)

SICHERHEITSFEDERN
RE Außengreifen
RI Innengreifen
__ Leer: Keine Federn (Standard)

SENSORZUBEHÖR	BESTELLNR.	ANZ./EINHEIT
Halterung für induktiven Sensor (1 Halter, 1 Fahne, 2 Abstandsstücke)	**OSMK-106**	**1 bis 2**
Induktiver Sensor (NPN) M8 mit QuickDisconnect	**OISN-011**	**1 bis 4**
Induktiver Sensor (PNP) M8 mit QuickDisconnect	**OISP-011**	**1 bis 4**
QuickDisconnect-Kabel (2 m)	**CABL-010**	**1 bis 6**
QuickDisconnect-Kabel (5 m)	**CABL-013**	**1 bis 6**
PNEUMATIKZUBEHÖR		
Dichtungssatz, Standard	**SLKT-208**	**1**
Dichtungssatz, Viton®	**SLKT-208V**	**1**

Detaillierte Informationen ab Seite 1.276

PARALLELGREIFER PPC-25-C MIT DURCHGANGSLOCH

Bei Lieferung sind die seitlichen Luftanschlüsse offen und die oben liegenden verschlossen. Es sind die Dichtungsmaße der oberen Luftanschlüsse angegeben.

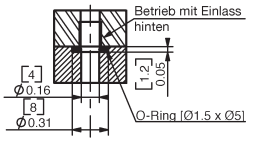

Technische Daten	PPC-25-C	
Nom. Greifkraft F bei 7 bar	369 lbs.*	1642 N*
Gesamthub	0.787 in.	20 mm
Gewicht	5.1 lbs.	2.3 Kg
Betriebsdruck min./max. ohne Feder	30-100 psi	2-7 bar
Betriebsdruck min./max. mit Feder	45-100 psi	3-7 bar
Zylinderbohrungsdurchmesser	3.35 in.	85 mm
Luftverbrauch	3.11 in³	51 cm³
Temperaturbereich		
Standarddichtungen	-30°~180° F	-35°~80° C
Viton® -Dichtungen	-20°~300° F	-30°~150° C
Schließ-/Öffnungszeit	0.04 sec.	0.04 sec.
Wiederholgenauigkeit	±0.0008 in.	±0.02 mm

* bei Option RE oder RI

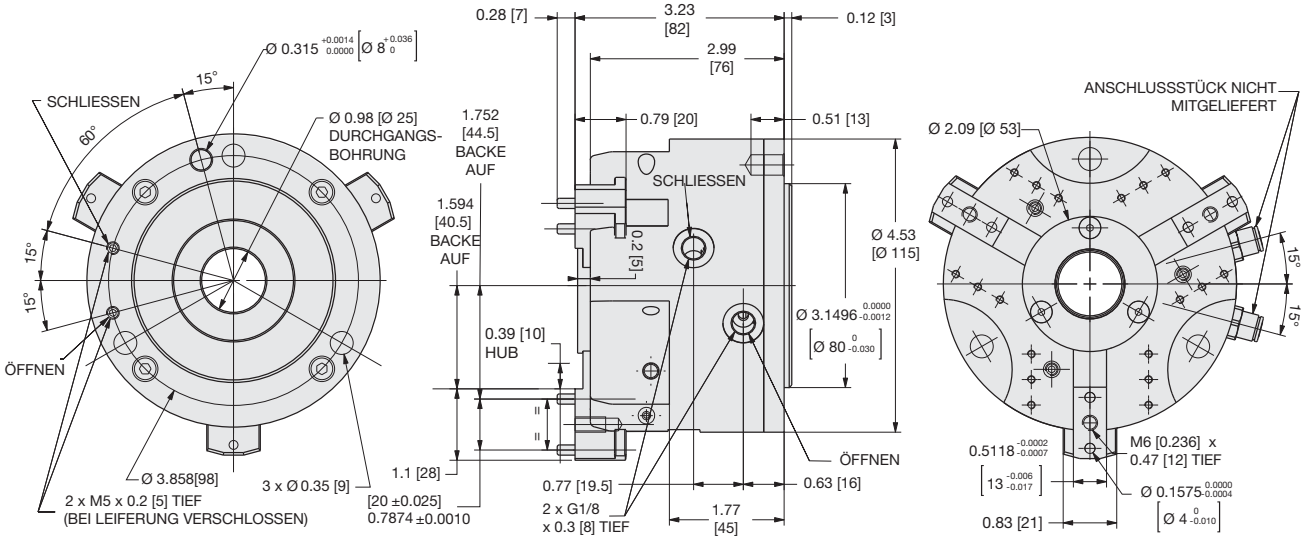

WENN NICHT ANDERS ANGEGEBEN, GELTEN DIE UNTEN AUFGEFÜHRTEN TOLERANZEN

Abmessungen symmetrisch zur Mittellinie	ISO-Methode	Alle Passbohrungen Slip Fit Lagetoleranz ±.0005" oder [±.013mm]	Gewindesteigung metrische Gewinde	USA [Inch]	Metrisch [mm]
				0.00 = ± .01 0.000 = ± .005 0.0000 = ± .0005	[0.] = [± .25] [0.0] = [± .13] [0.00] = [± .013]

Belastungsdaten

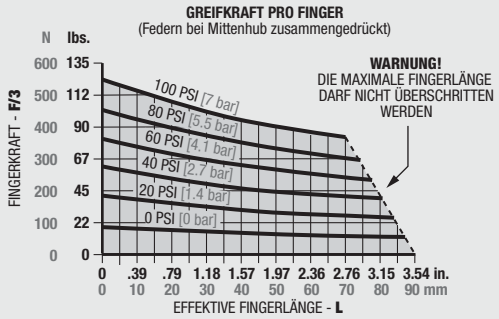

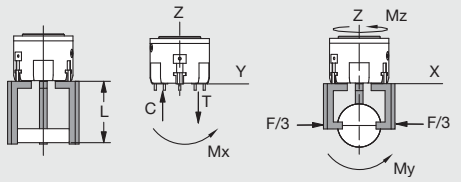

Maximalbelastung†	Statisch		Dynamisch	
Max. Zugbelastung **T**	292 lbs.	[1300 N]	88 lbs.	[390 N]
Max. Druckbelastung **C**	337 lbs.	[1500 N]	88 lbs.	[390 N]
Max. Moment **Mx**	266 in.-lbs.	[30 Nm]	115 in.-lbs.	[13 Nm]
Max. Moment **My**	266 in.-lbs.	[30 Nm]	115 in.-lbs.	[13 Nm]
Max. Moment **Mz**	620 in.-lbs.	[70 Nm]	221 in.-lbs.	[25 Nm]

†Belastungen beziehen sich auf den Finger-Satz und sind nicht gleichzeitig anwendbar.

Bestellbeispiel: (Zubehör bitte separat bestellen)

BASISMODELL — HUBVERLÄNGERUNG

PPC-25 - ___ - C - V

(siehe unten)

SICHERHEITSFEDERN — VITON®-DICHTUNGEN

SICHERHEITSFEDERN
RE Außengreifen
RI Innengreifen
__ Leer: Keine Federn (Standard)

SENSORZUBEHÖR	BESTELLNR.	ANZ./EINHEIT
Halterung für induktiven Sensor (1 Halter, 1 Fahne, 2 Abstandsstücke)	**OSMK-106**	**1 bis 2**
Induktiver Sensor (NPN) M8 mit QuickDisconnect	**OISN-011**	**1 bis 4**
Induktiver Sensor (PNP) M8 mit QuickDisconnect	**OISP-011**	**1 bis 4**
QuickDisconnect-Kabel (2 m)	**CABL-010**	**1 bis 6**
QuickDisconnect-Kabel (5 m)	**CABL-013**	**1 bis 6**
PNEUMATIKZUBEHÖR		
Dichtungssatz, Standard	**SLKT-208**	**1**
Dichtungssatz, Viton®	**SLKT-208V**	**1**

Detaillierte Informationen ab Seite 1.276

PARALLELGREIFER PPC-34 MIT DURCHGANGSLOCH

Bei Lieferung sind die seitlichen Luftanschlüsse offen und die oben liegenden verschlossen. Es sind die Dichtungsmaße der oberen Luftanschlüsse angegeben.

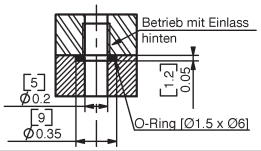

Technische Daten	PPC-34	
Nom. Greifkraft F bei 7 bar	974 lbs.*	4332 N*
Gesamthub	0.787 in.	20 mm
Gewicht	11.2 lbs.	5.1 Kg
Betriebsdruck min./max. ohne Feder	30-100 psi	2-7 bar
Betriebsdruck min./max. mit Feder	45-100 psi	3-7 bar
Zylinderbohrungsdurchmesser	4.33 in.	110 mm
Luftverbrauch	7.81 in³	128 cm³
Temperaturbereich		
Standarddichtungen	-30°~180° F	-35°~80° C
Viton® -Dichtungen	-20°~300° F	-30°~150° C
Schließ-/Öffnungszeit	0.06 sec.	0.06 sec.
Wiederholgenauigkeit	±0.0008 in.	±0.02 mm

* bei Option RE oder RI

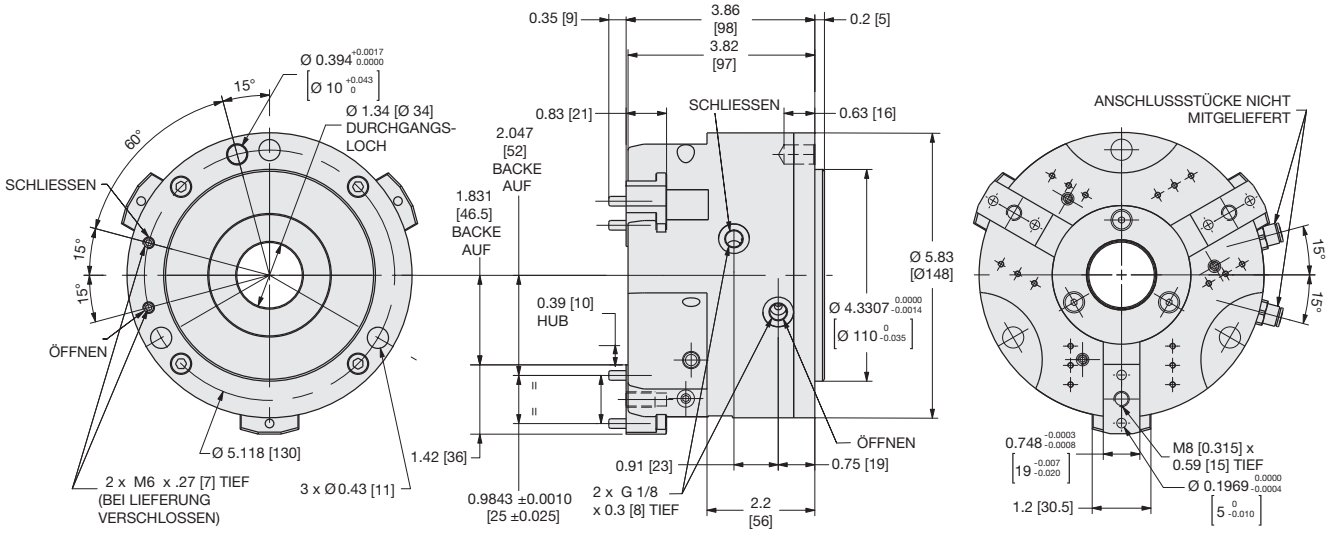

WENN NICHT ANDERS ANGEGEBEN, GELTEN DIE UNTEN AUFGEFÜHRTEN TOLERANZEN

Abmessungen symmetrisch zur Mittellinie	ISO-Methode	Alle Passbohrungen Slip Fit Lagetoleranz ±.0005" oder [±.013mm]	Gewindesteigung metrische Gewinde	USA [Inch]	Metrisch [mm]
				0.00 = ± .01 0.000 = ± .005 0.0000 = ± .0005	[0.] = [± .25] [0.0] = [± .13] [0.00] = [± .013]

Belastungsdaten

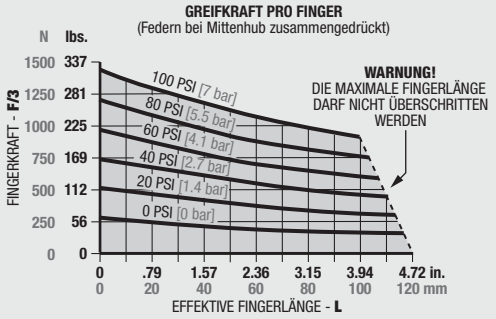

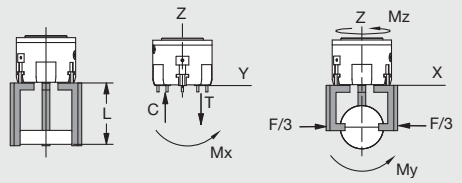

Maximalbelastung†	Statisch		Dynamisch	
Max. Zugbelastung **T**	438 lbs.	[1950 N]	146 lbs.	[650 N]
Max. Druckbelastung **C**	483 lbs.	[2150 N]	146 lbs.	[650 N]
Max. Moment **Mx**	575 in.-lbs.	[65 Nm]	283 in.-lbs.	[32 Nm]
Max. Moment **My**	575 in.-lbs.	[65 Nm]	283 in.-lbs.	[32 Nm]
Max. Moment **Mz**	885 in.-lbs.	[100 Nm]	487 in.-lbs.	[55 Nm]

†Belastungen beziehen sich auf den Finger-Satz und sind nicht gleichzeitig anwendbar.

Bestellbeispiel: (Zubehör bitte separat bestellen)

BASISMODELL — VITON®-DICHTUNGEN

PPC-34 - ___ - V

SICHERHEITSFEDERN (siehe unten)

SICHERHEITSFEDERN
RE Außengreifen
RI Innengreifen
__ Leer: Keine Federn (Standard)

SENSORZUBEHÖR	BESTELLNR.	ANZ./EINHEIT
Halterung für induktiven Sensor (1 Halter, 1 Fahne, 2 Abstandsstücke)	**OSMK-107**	**1 bis 2**
Induktiver Sensor (NPN) M8 mit QuickDisconnect	**OISN-011**	**1 bis 4**
Induktiver Sensor (PNP) M8 mit QuickDisconnect	**OISP-011**	**1 bis 4**
QuickDisconnect-Kabel (2 m)	**CABL-010**	**1 bis 6**
QuickDisconnect-Kabel (5 m)	**CABL-013**	**1 bis 6**
PNEUMATIKZUBEHÖR		
Dichtungssatz, Standard	**SLKT-209**	**1**
Dichtungssatz, Viton®	**SLKT-209V**	**1**

Detaillierte Informationen ab Seite 1.276

PARALLELGREIFER PPC-34-C MIT DURCHGANGSLOCH

Bei Lieferung sind die seitlichen Luftanschlüsse offen und die oben liegenden verschlossen. Es sind die Dichtungsmaße der oberen Luftanschlüsse angegeben.

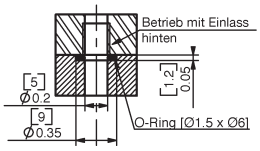

Technische Daten	PPC-34-C	
Nom. Greifkraft F bei 7 bar	638 lbs.*	2838 N*
Gesamthub	1.181 in.	30 mm
Gewicht	11.7 lbs.	5.3 Kg
Betriebsdruck min./max. ohne Feder	30-100 psi	2-7 bar
Betriebsdruck min./max. mit Feder	45-100 psi	3-7 bar
Zylinderbohrungsdurchmesser	4.33 in.	110 mm
Luftverbrauch	7.81 in³	128 cm³
Temperaturbereich		
Standarddichtungen	-30°~180° F	-35°~80° C
Viton® -Dichtungen	-20°~300° F	-30°~150° C
Schließ-/Öffnungszeit	0.06 sec.	0.06 sec.
Wiederholgenauigkeit	±0.0008 in.	±0.02 mm

* bei Option RE oder RI

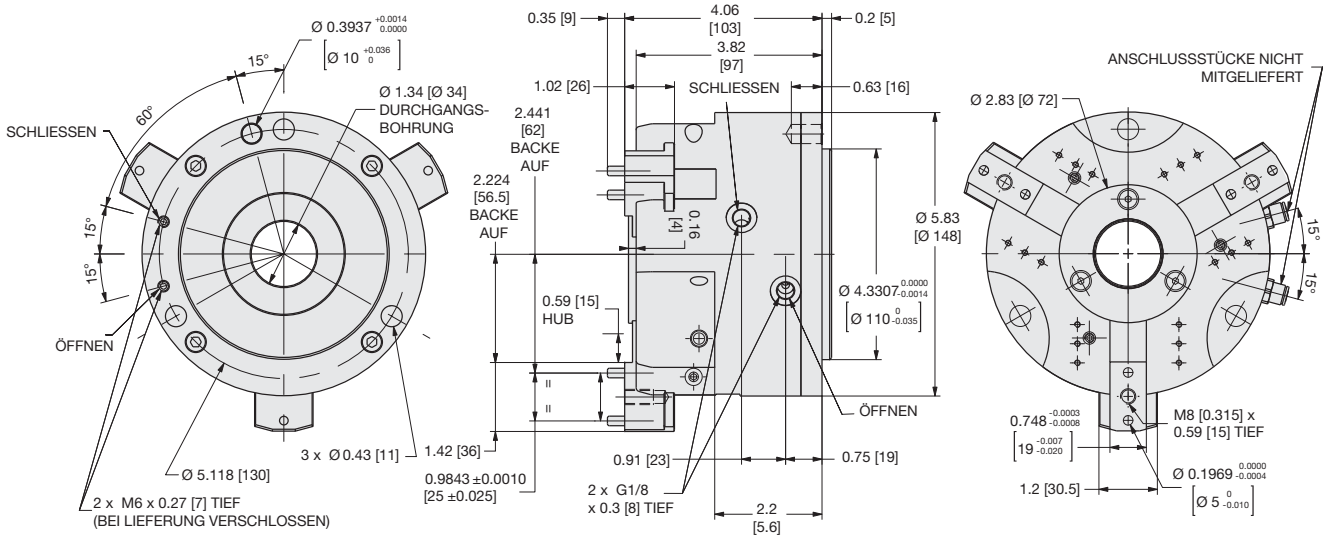

WENN NICHT ANDERS ANGEGEBEN, GELTEN DIE UNTEN AUFGEFÜHRTEN TOLERANZEN

Abmessungen symmetrisch zur Mittellinie	ISO-Methode	Alle Passbohrungen Slip Fit Lagetoleranz ±.0005" oder [±.013mm]	Gewindesteigung metrische Gewinde	USA [Inch]	Metrisch [mm]
				0.00 = ± .01 0.000 = ± .005 0.0000 = ± .0005	[0.] = [± .25] [0.0] = [± .13] [0.00] = [± .013]

Belastungsdaten

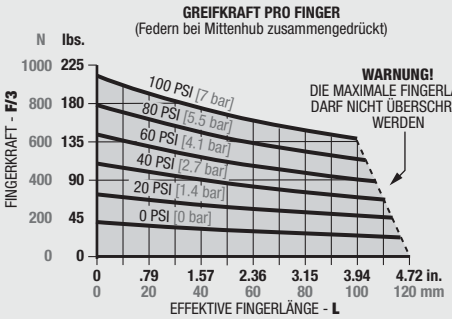

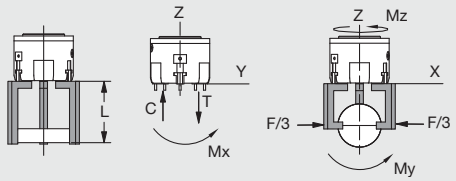

Maximalbelastung†	Statisch		Dynamisch	
Max. Zugbelastung **T**	438 lbs.	[2150 N]	146 lbs.	[650 N]
Max. Druckbelastung **C**	528 lbs.	[2350 N]	146 lbs.	[650 N]
Max. Moment **Mx**	575 in.-lbs.	[65 Nm]	283 in.-lbs.	[32 Nm]
Max. Moment **My**	575 in.-lbs.	[65 Nm]	283 in.-lbs.	[32 Nm]
Max. Moment **Mz**	1062 in.-lbs.	[120 Nm]	487 in.-lbs.	[55 Nm]

†Belastungen beziehen sich auf den Finger-Satz und sind nicht gleichzeitig anwendbar.

Bestellbeispiel: (Zubehör bitte separat bestellen)

BASISMODELL — HUBVERLÄNGERUNG

PPC-34 - [ ] - C - [V]

(siehe unten)

SICHERHEITSFEDERN — VITON®-DICHTUNGEN

SICHERHEITSFEDERN
RE Außengreifen
RI Innengreifen
__ Leer: Keine Federn (Standard)

SENSORZUBEHÖR	BESTELLNR.	ANZ./EINHEIT
Halterung für induktiven Sensor (1 Halter, 1 Fahne, 2 Abstandsstücke)	**OSMK-107**	**1 bis 2**
Induktiver Sensor (NPN) M8 mit QuickDisconnect	**OISN-011**	**1 bis 4**
Induktiver Sensor (PNP) M8 mit QuickDisconnect	**OISP-011**	**1 bis 4**
QuickDisconnect-Kabel (2 m)	**CABL-010**	**1 bis 6**
QuickDisconnect-Kabel (5 m)	**CABL-013**	**1 bis 6**
PNEUMATIKZUBEHÖR		
Dichtungssatz, Standard	**SLKT-209**	**1**
Dichtungssatz, Viton®	**SLKT-209V**	**1**

Detaillierte Informationen ab Seite 1.276

SENSORZUBEHÖR

Zubehör (SD): Halter für induktive Sensoren

Abfrage von bis zu 2 Positionen: Backen offen, Backen geschlossen oder Backen an Bauteil gespannt.
Der Zubehörsatz (SD) enthält: 1 Sensorhalter, 1 Fahne, 2 Abstandsstücke und Montageschrauben.
Sensoren sind nicht enthalten.

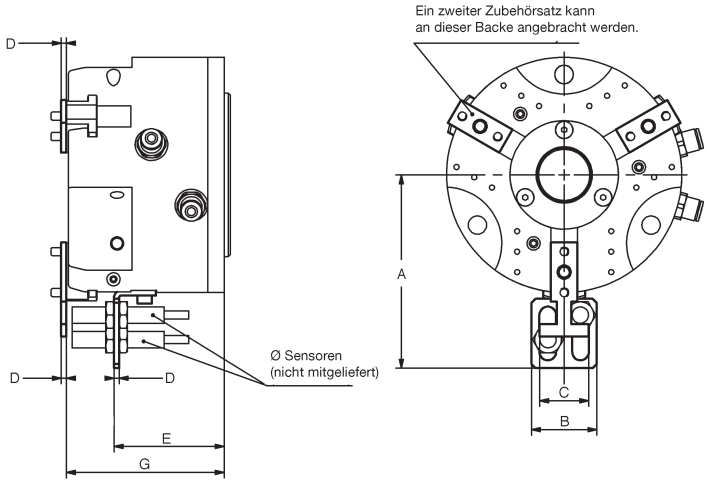

	A	B	C	D	E	F	G
PPC-12	3.13 [79.5]	1.26 [32]	0.95 [24]	0.1 [2.5]	1.72 [43.75]	M8	2.56 [65]
PPC-12-C	3.13 [79.5]	1.26 [32]	0.95 [24]	0.1 [2.5]	1.72 [43.75]	M8	2.72 [69]
PPC-25	3.72 [94.5]	1.26 [32]	0.95 [24]	0.1 [2.5]	2.12 [53.75]	M8	3.03 [77]
PPC-25-C	3.72 [94.5]	1.26 [32]	0.95 [24]	0.1 [2.5]	2.12 [53.75]	M8	3.23 [82]
PPC-34	4.69 [119]	1.26 [32]	0.95 [24]	0.1 [2.5]	2.84 [72.05]	M8	3.86 [98]
PPC-34-C	4.69 [119]	1.26 [32]	0.95 [24]	0.1 [2.5]	2.84 [72.05]	M8	4.06 [103]

EXPLOSIONSZEICHNUNG PPC-SERIE

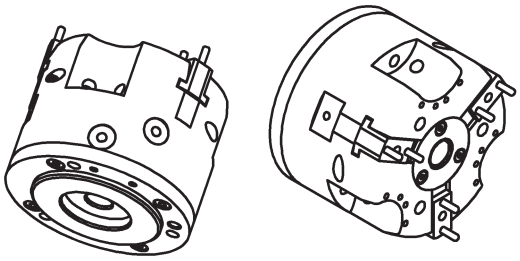

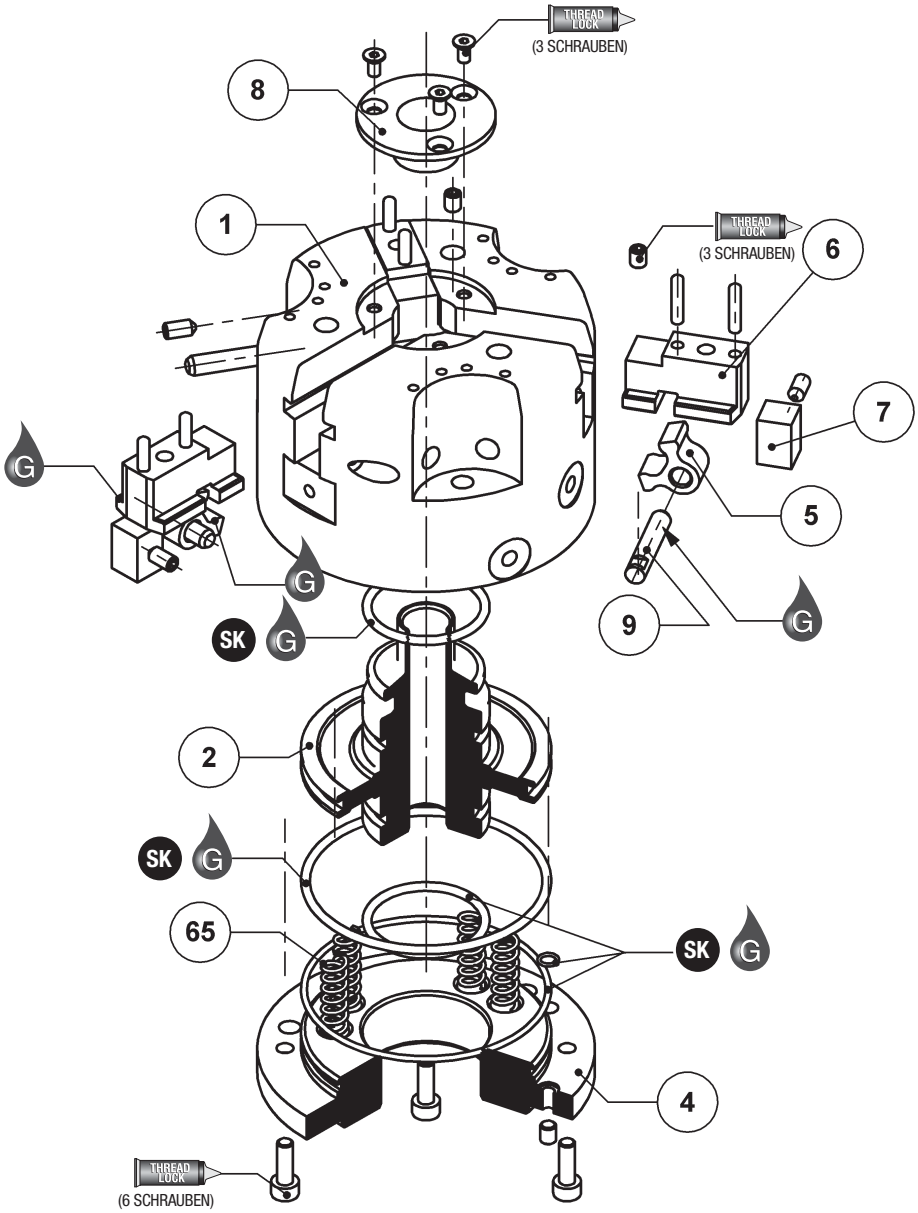

Pos.	Menge	Bezeichnung
01	1	Gehäuse
02	1	Nockenantriebskolben
04	1	Kappe
05	3	Nockenhebel
06	3	Backe
07	3	Abdeckung
08	1	Schutzverkleidung
09	3	Drehzapfen
65	6	Federn

ANM.: Eine komplette Liste der Ersatzteile mit Bestellnummern und Preisen erhalten Sie auf Anfrage.

Zusammenbau:

1) Dichtungen schmieren und auf Nockenantriebskolben montieren.
2) Dichtungen schmieren und in Kappe einbauen.
3) Rückseitige Luftanschlüsse in der Kappe mit Stopfen verschließen, wenn rückseitige Anschlüsse nicht verwendet werden. Werden diese verwendet, dann die Anschlüsse am Gehäuse verschließen.
4) Kolben in Gehäuse einführen. Federn in Schulterbohrungen einlegen: für Option -RE zwischen Gehäuse und Kolben, für Option -RI zwischen Kolben und Kappe.
5) Kappe anbringen.
6) Backe und Nockenhebel zusammen in Gehäuse einführen.
7) Drehzapfen einführen, dabei Nockenhebelöffnung ausrichten. Gewindestift in Gehäuse einschrauben, um Bewegung des Drehzapfens zu verhindern.
8) Abdeckung anbringen.
9) Schutzverkleidung anbringen.

SK = Dichtungssatz-Bestellnummern siehe Produktdatenblätter

SK	THREAD LOCK	KRYTOX	O	G	GLUE	
Dichtungs-satz-Teile	Schrauben-sicherungspaste	Krytox™ Schmiermittel	Leichtes Maschinenöl	Fett auf Teflon® Basis	Super-kleber	Ansicht dritter Winkel

ZUSAMMENBAUZEICHNUNG PPC-SERIE

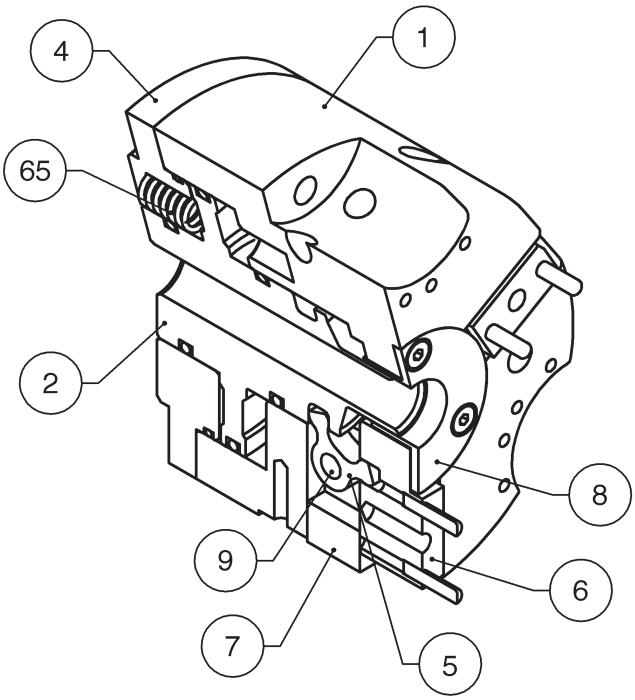

Pos.	Menge	Bezeichnung
01	1	Gehäuse
02	1	Nockenantriebskolben
04	1	Kappe
05	3	Nockenhebel
06	3	Backe
07	3	Abdeckung
08	1	Schutzverkleidung
09	3	Drehzapfen
65	6	Federn

ANM.: Eine komplette Liste der Ersatzteile mit Bestellnummern und Preisen erhalten Sie auf Anfrage.

ZUBEHÖRMONTAGE UND EINSTELLANWEISUNGEN

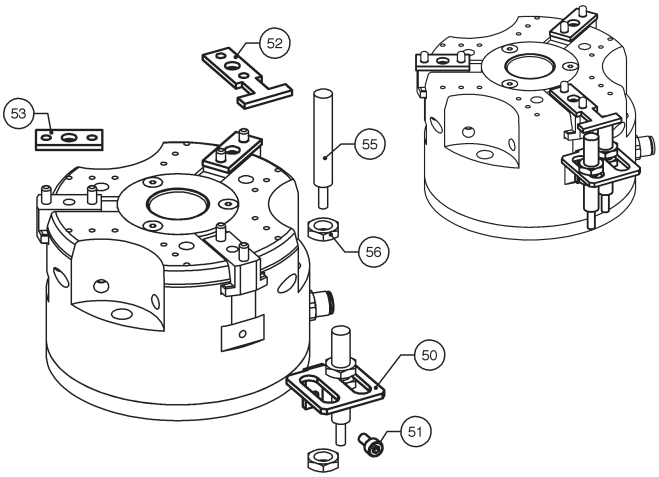

Einbau des induktiven Sensors

1) Sensorhalter (Nr. 50) auf Greifer anbringen.
2) Fahne (Nr. 52) auf einer Backe über dem Sensorhalter anbringen.
3) Abstandsstücke (Nr. 53) auf den anderen Backen anbringen.
4) Sensor für gewünschte Hubabfrage positionieren.
5) Sensorhalterschrauben (Nr. 56) anziehen, um Sensortiefe zu fixieren.
6) Schritte wiederholen, falls zwei Sensoren verwendet werden.